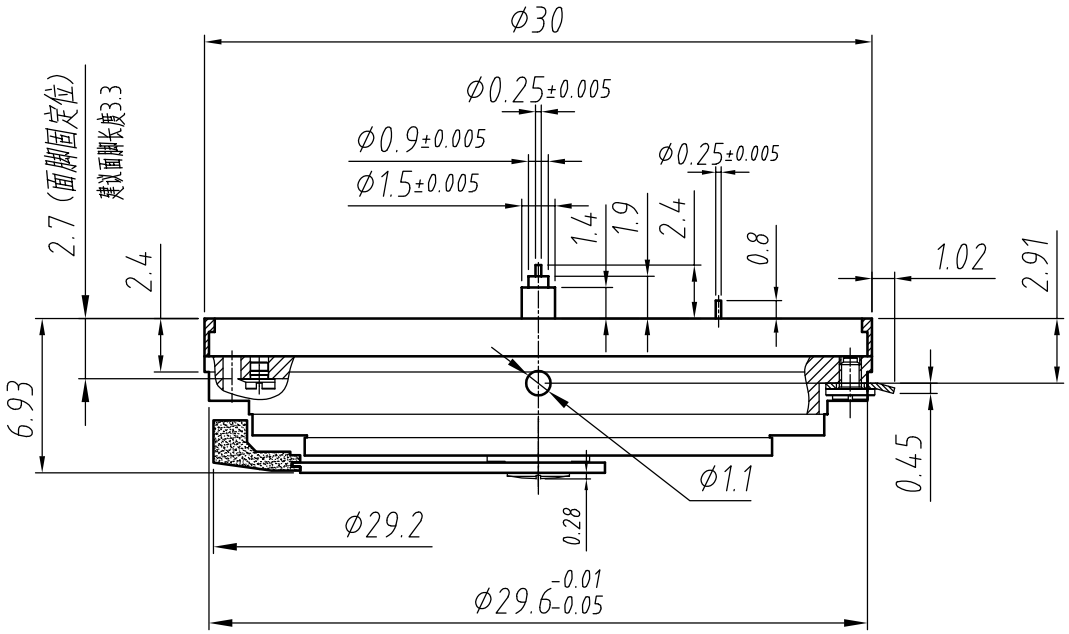

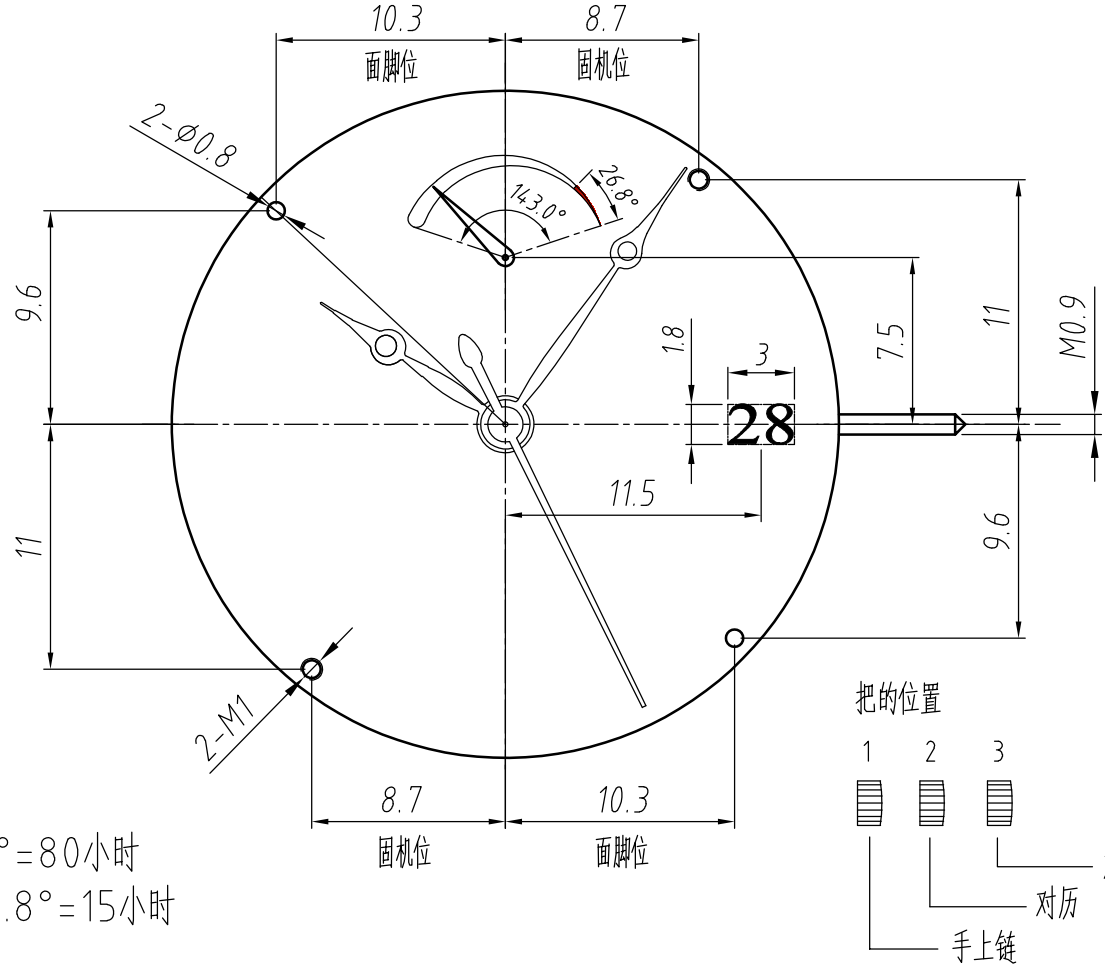

能量针143°=80小时
警示区域26.8°=15小时

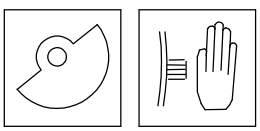

建议表盘日历窗比图示文字尺寸
四边各放大0.2，R>0.1

指示	时、分、秒、能量、日历			动力储存	80h
钻数	23	全升角	53°	频率	28800/h

A 白色

HZ7100A（3字位） 3针 能量单历

杭州手表有限公司 2026.1.2