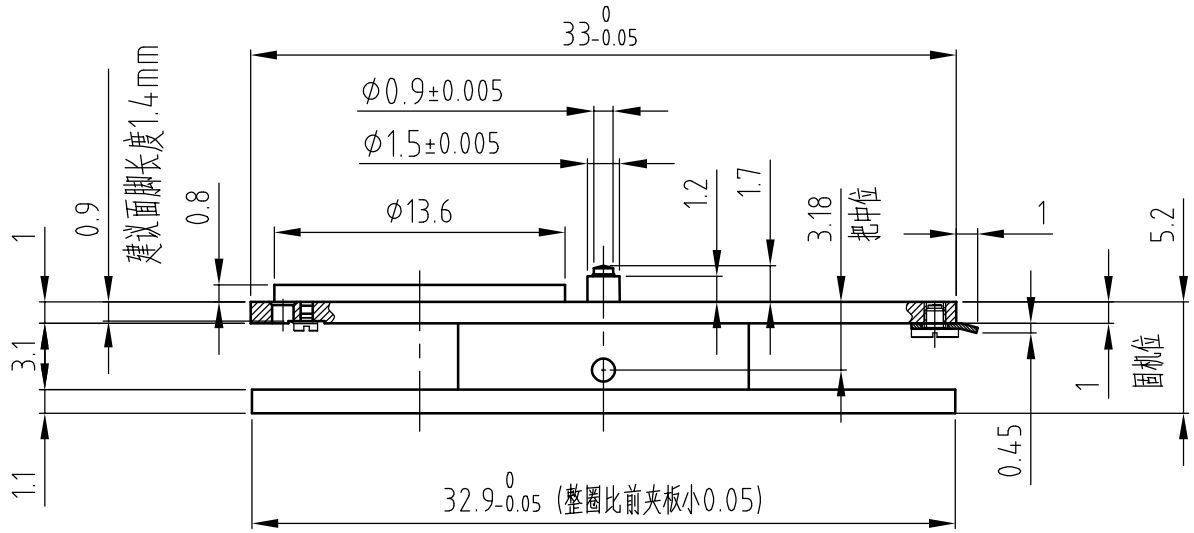

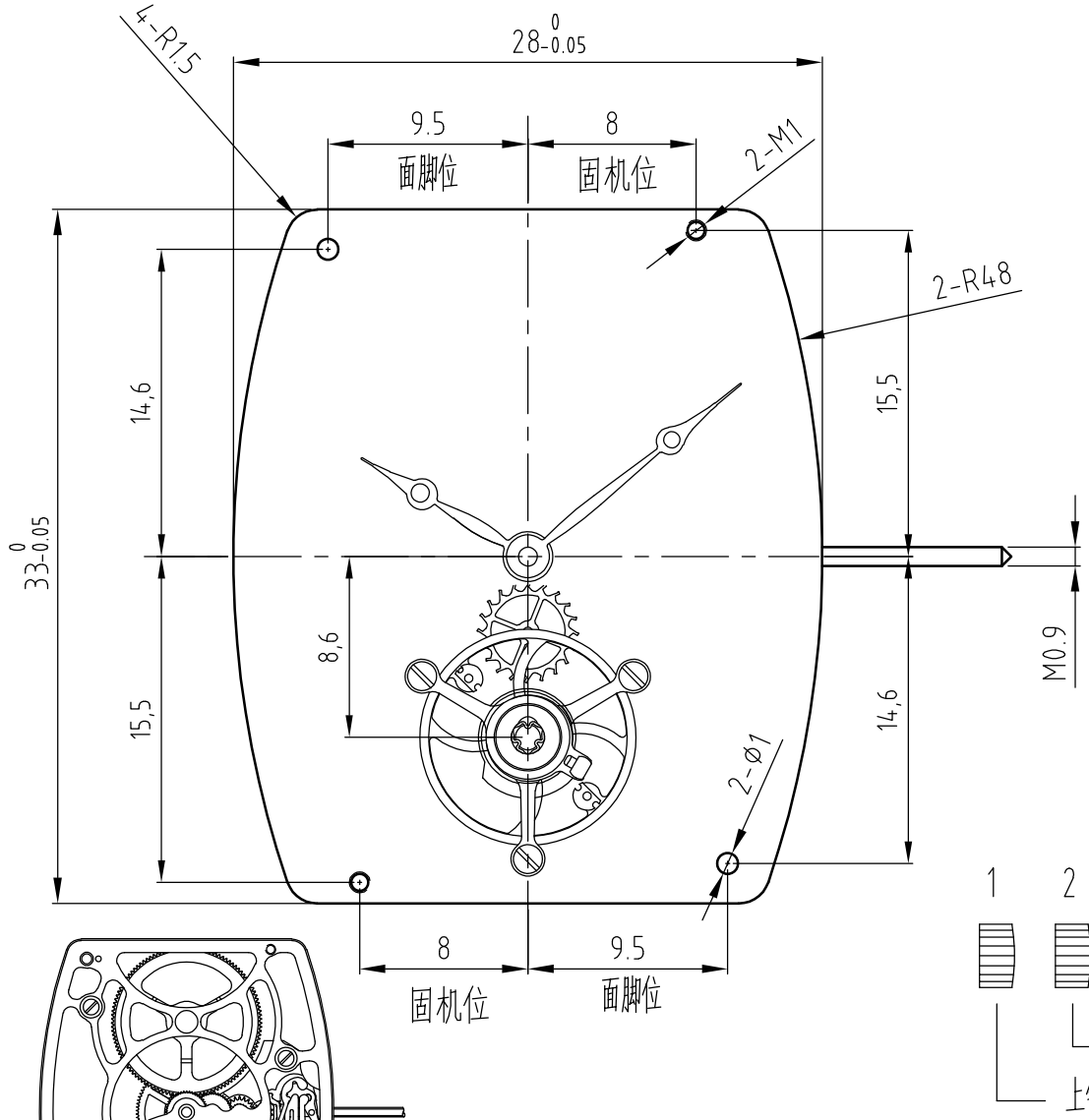

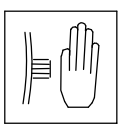

指示	时,分			动力储存	≥40h
钻数	19	全升角	53°	频率	28800/h

E 白金色

T1J1E 中空 陀飞轮 镂空

杭州手表有限公司 2025.8.18