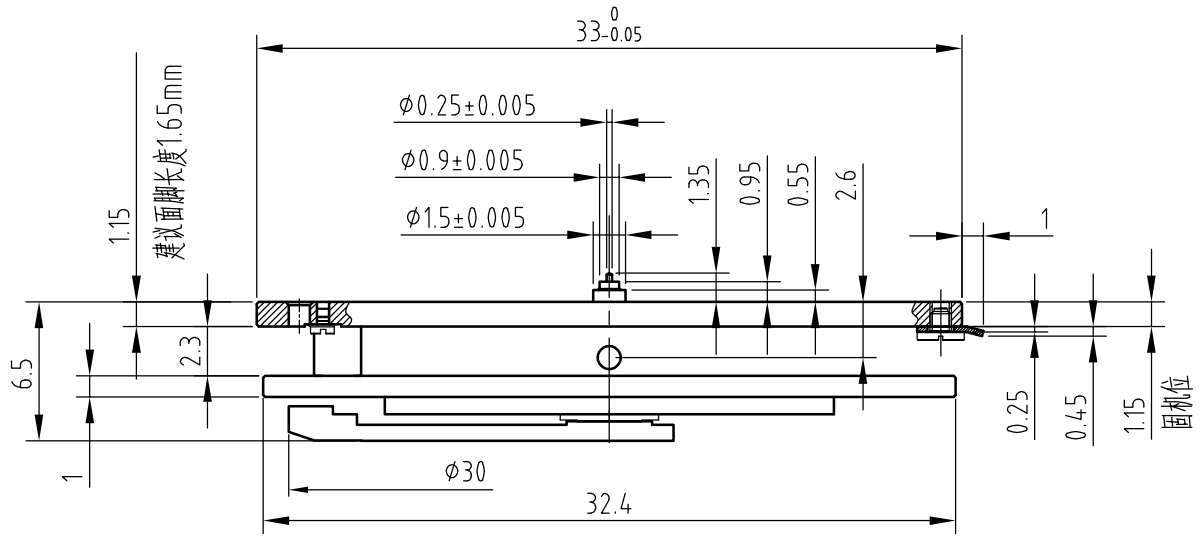

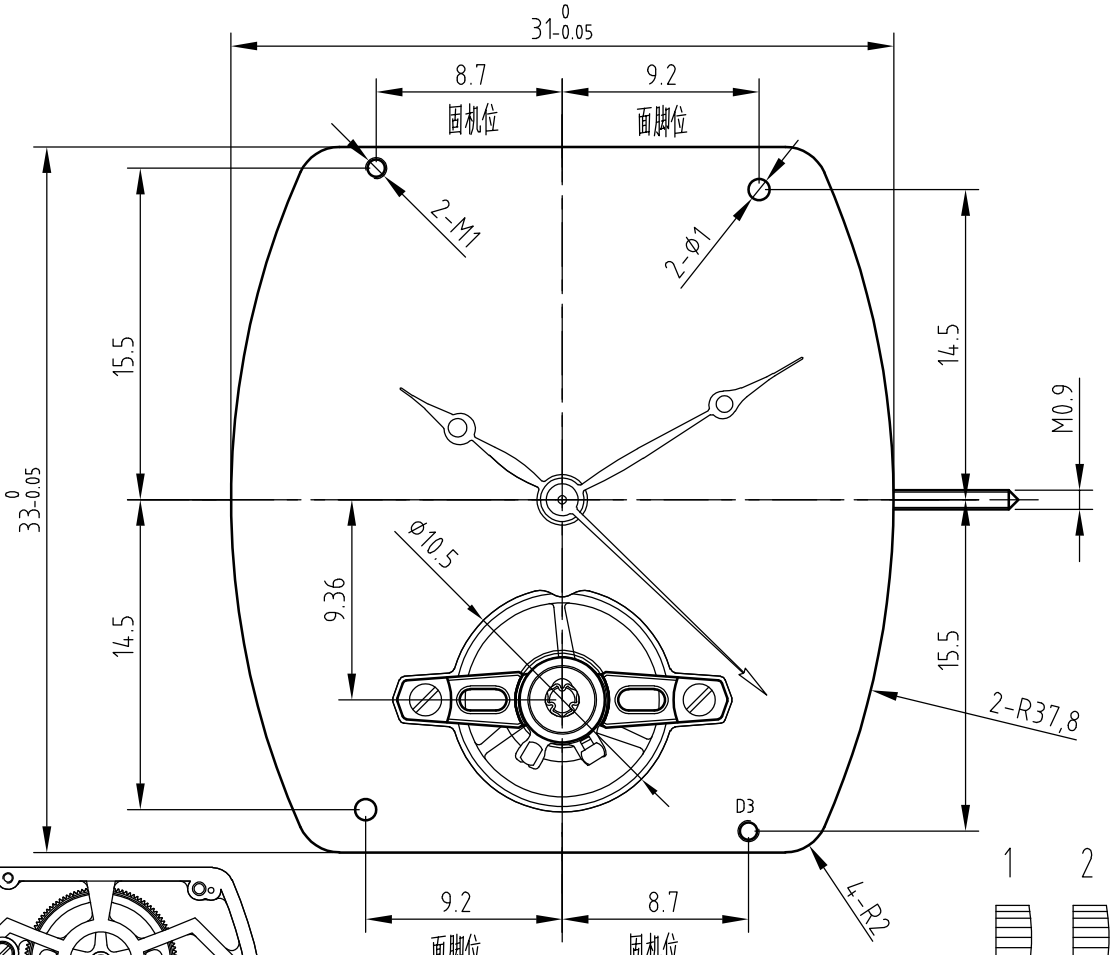

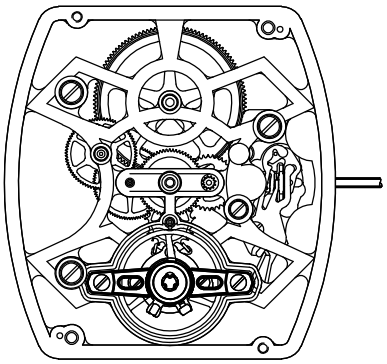

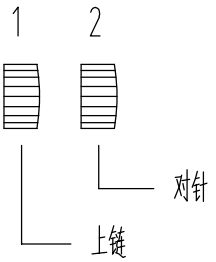

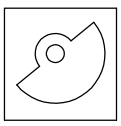

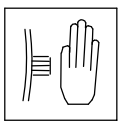

指示	时,分,秒			动力储存	≥72h
钻数	21	全升角	53°	频率	28800/h

A 白色

HZ1C15A 自动 中空 露摆

杭州手表有限公司 2026.1.2