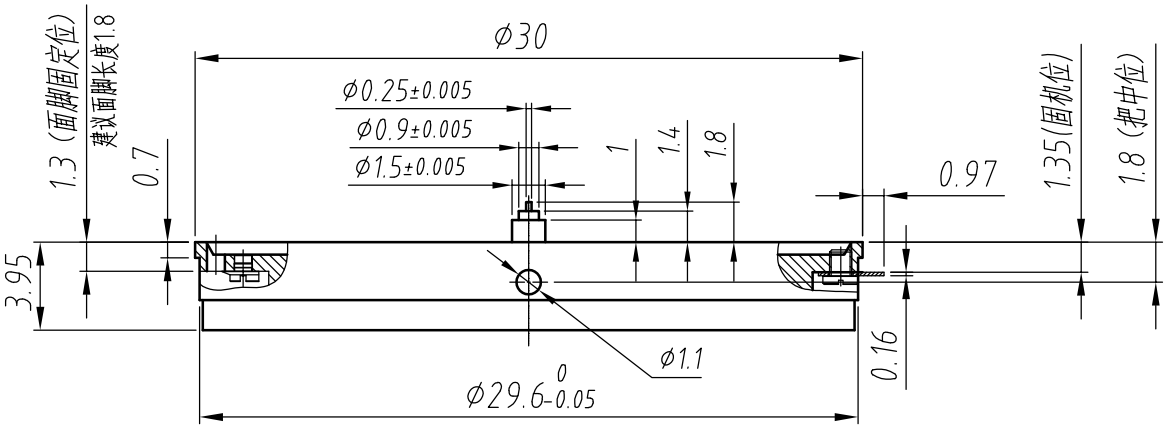

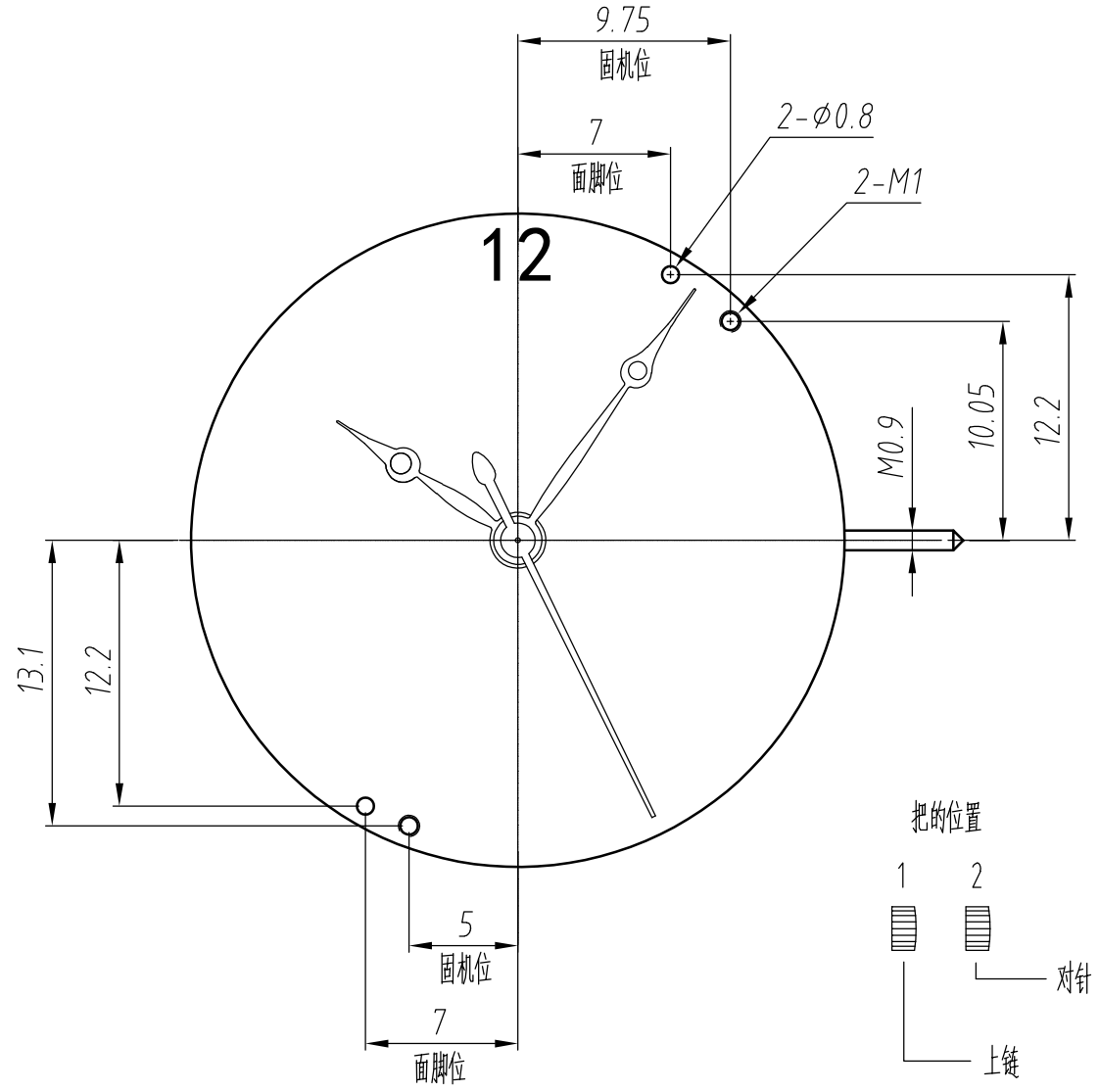

提示：秒针不能太重且应尽量保持针头针尾平衡，以免影响摆幅及产生秒抖。

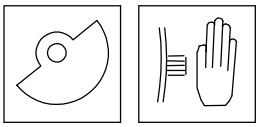

指示	时、分、秒			动力储存	≥42h
钻数	34	全升角	53°	频率	28800/h

A 白色

HZ5130A　　珍珠陀　精饰

杭州手表有限公司　　2026.1.2